Główka cięgła GAL25 DO INA

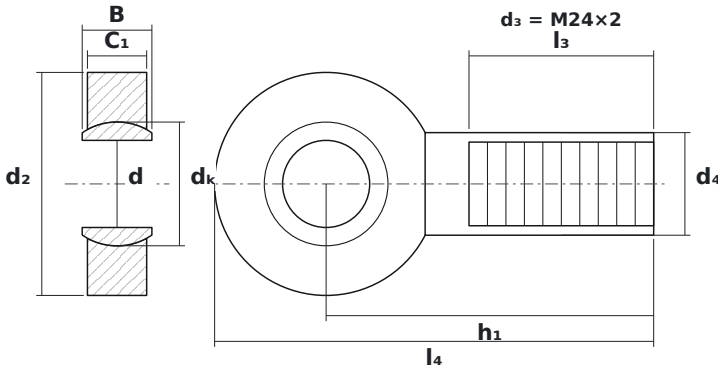

WYMIARY

d	średnica wewnętrzna	**25 mm**
d2	średnica zewnętrzna główki	**64 mm**
B	szerokość kuli (pierścienia wewnętrznego)	**20 mm**
C1	grubość główki (pierścienia zewnętrznego)	**17 mm**
dK	średnica kuli	**35,5 mm**
h1	od środka kuli do końca trzpienia	**94 mm**
l4	długość całkowita	**426 mm**
l3	długość gwintu	**53 mm**

PARAMETRY

Producent	**INA**
Symbol producenta	**GAL25 DO**
B – szerokość pierścienia wewnętrznego	**20 mm**
C – szerokość pierścienia zewnętrznego	**17 mm**
Gwint d_3	**M24×2**
Elementy toczne	**łożysko ślizgowe (bez elementów tocznych)**
Oznaczenie katalogowe	**GAR25DO2RS**
Nośność dynamiczna C	**48 kN**
Nośność statyczna C0	**83 kN**
Masa	**0,56 kg**