Główka cięgła GAL40 DO2RS ZEN

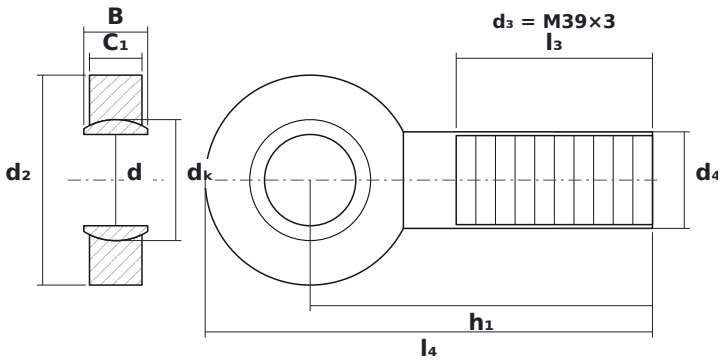

WYMIARY

d	średnica wewnętrzna	**40 mm**
d2	średnica zewnętrzna główki	**92 mm**
B	szerokość kuli (pierścienia wewnętrznego)	**28 mm**
C1	grubość główki (pierścienia zewnętrznego)	**23 mm**
dK	średnica kuli	**53 mm**
h1	od środka kuli do końca trzpienia	**150 mm**
l4	długość całkowita	**196 mm**
l3	długość gwintu	**86 mm**

PARAMETRY

Producent	**ZEN**
Symbol producenta	**GAL40 DO2RS**
B – szerokość pierścienia wewnętrznego	**28 mm**
C – szerokość pierścienia zewnętrznego	**23 mm**
Gwint d_3	**M39×3**
Elementy toczne	**łożysko ślizgowe (bez elementów tocznych)**
Oznaczenie katalogowe	**GAR40DO2RS**
Nośność dynamiczna C	**100 kN**
Nośność statyczna C0	**180 kN**
Masa	**1,8 kg**