Główka cięgła GAL45 UK2RS ZEN

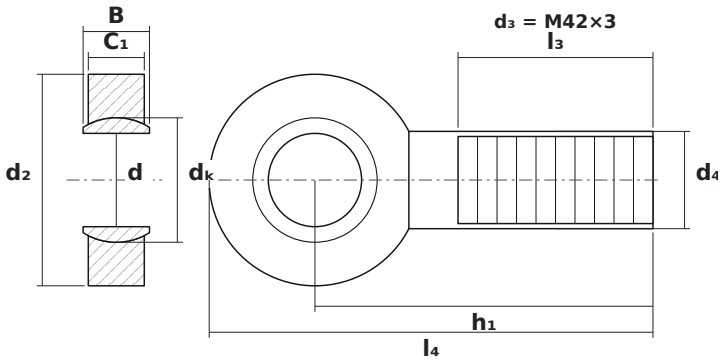

WYMIARY

d	średnica wewnętrzna	**45 mm**
d2	średnica zewnętrzna główki	**102 mm**
B	szerokość kuli (pierścienia wewnętrznego)	**32 mm**
C1	grubość główki (pierścienia zewnętrznego)	**27 mm**
dK	średnica kuli	**60 mm**
h1	od środka kuli do końca trzpienia	**163 mm**
l4	długość całkowita	**214 mm**
l3	długość gwintu	**94 mm**

PARAMETRY

Producent	**ZEN**
Symbol producenta	**GAL45 UK2RS**
B – szerokość pierścienia wewnętrznego	**32 mm**
C – szerokość pierścienia zewnętrznego	**27 mm**
Gwint d_3	**M42×3**
Elementy toczne	**łożysko ślizgowe (bez elementów tocznych)**
Oznaczenie katalogowe	**GAR45UK2RS**
Nośność dynamiczna C	**180 kN**
Nośność statyczna C0	**240 kN**
Masa	**2,597 kg**