Główka cięgła GAL70 DO2RS INA

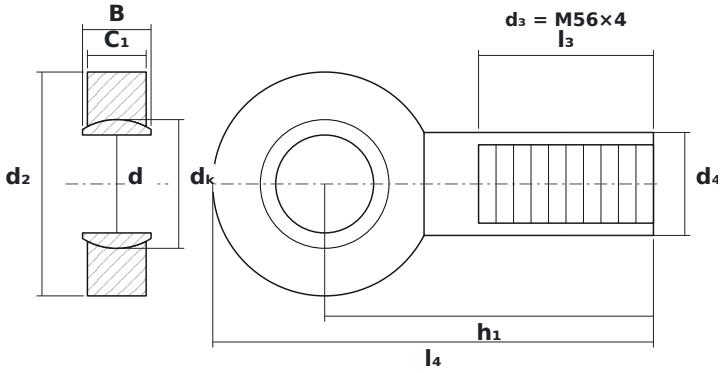

WYMIARY

d	średnica wewnętrzna	**70 mm**
d2	średnica zewnętrzna główki	**160 mm**
B	szerokość kuli (pierścienia wewnętrznego)	**49 mm**
C1	grubość główki (pierścienia zewnętrznego)	**42 mm**
dK	średnica kuli	**92 mm**
h1	od środka kuli do końca trzpienia	**235 mm**
l4	długość całkowita	**315 mm**
l3	długość gwintu	**125 mm**

PARAMETRY

Producent	**INA**
Symbol producenta	**GAL70 DO2RS**
B – szerokość pierścienia wewnętrznego	**49 mm**
C – szerokość pierścienia zewnętrznego	**42 mm**
Gwint d_3	**M56×4**
Elementy toczne	**łożysko ślizgowe (bez elementów tocznych)**
Oznaczenie katalogowe	**GAR70DO2RS**
Nośność dynamiczna C	**315 kN**
Nośność statyczna C0	**610 kN**