Główka cięgła GAR10 DO INA

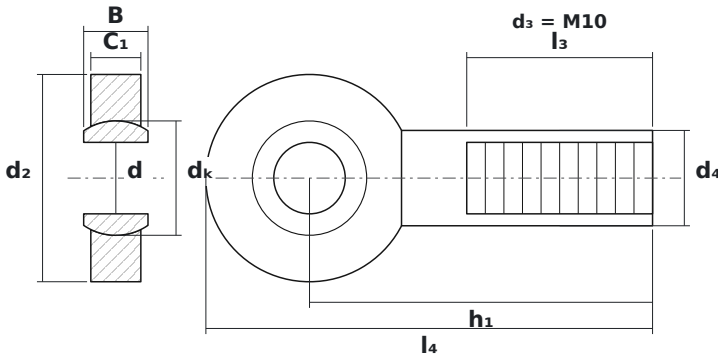

WYMIARY

d	średnica wewnętrzna	**10 mm**
d2	średnica zewnętrzna główki	**29 mm**
B	szerokość kuli (pierścienia wewnętrznego)	**9 mm**
C1	grubość główki (pierścienia zewnętrznego)	**7 mm**
dK	średnica kuli	**16 mm**
h1	od środka kuli do końca trzpienia	**48 mm**
l4	długość całkowita	**62,5 mm**
l3	długość gwintu	**26 mm**

PARAMETRY

Producent	**INA**
Symbol producenta	**GAR10 DO**
B – szerokość pierścienia wewnętrznego	**9 mm**
C – szerokość pierścienia zewnętrznego	**7 mm**
Gwint d_3	**M10**
Elementy toczne	**łożysko ślizgowe (bez elementów tocznych)**
Nośność dynamiczna C	**8,15 kN**
Nośność statyczna C0	**17,6 kN**