Główka cięgła GAR50 DO2RS ZEN

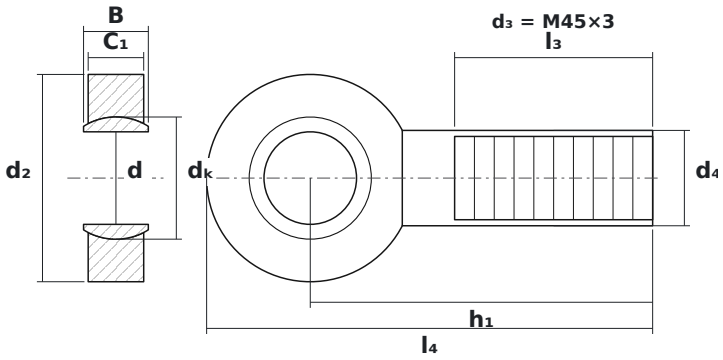

WYMIARY

d	średnica wewnętrzna	**50 mm**
d2	średnica zewnętrzna główki	**112 mm**
B	szerokość kuli (pierścienia wewnętrznego)	**35 mm**
C1	grubość główki (pierścienia zewnętrznego)	**30 mm**
dK	średnica kuli	**66 mm**
h1	od środka kuli do końca trzpienia	**185 mm**
l4	długość całkowita	**241 mm**
l3	długość gwintu	**107 mm**

PARAMETRY

Producent	**ZEN**
Symbol producenta	**GAR50 DO2RS**
B – szerokość pierścienia wewnętrznego	**35 mm**
C – szerokość pierścienia zewnętrznego	**30 mm**
Gwint d_3	**M45×3**
Elementy toczne	**łożysko ślizgowe (bez elementów tocznych)**
Nośność dynamiczna C	**156 kN**
Nośność statyczna C0	**290 kN**
Masa	**3,52 kg**