Główka cięgła GAR60 UK2RS INA

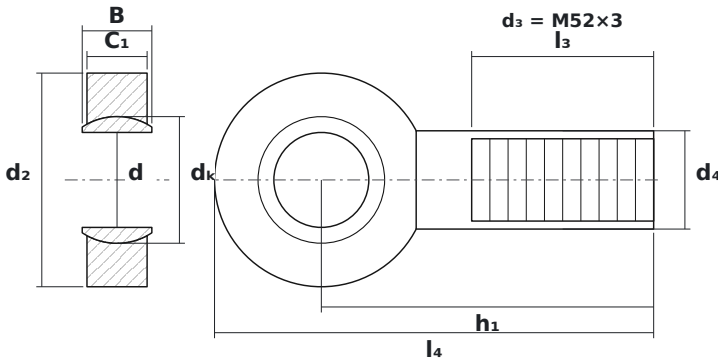

WYMIARY

d	średnica wewnętrzna	**60 mm**
d2	średnica zewnętrzna główki	**135 mm**
B	szerokość kuli (pierścienia wewnętrznego)	**44 mm**
C1	grubość główki (pierścienia zewnętrznego)	**38 mm**
dK	średnica kuli	**80 mm**
h1	od środka kuli do końca trzpienia	**210 mm**
l4	długość całkowita	**277,5 mm**
l3	długość gwintu	**115 mm**

PARAMETRY

Producent	**INA**
Symbol producenta	**GAR60 UK2RS**
B – szerokość pierścienia wewnętrznego	**44 mm**
C – szerokość pierścienia zewnętrznego	**38 mm**
Gwint d_3	**M52×3**
Elementy toczne	**łożysko ślizgowe (bez elementów tocznych)**
Nośność dynamiczna C	**345 kN**
Nośność statyczna C0	**450 kN**
Masa	**5,94 kg**