Główka cięgła GF20 DO ZEN

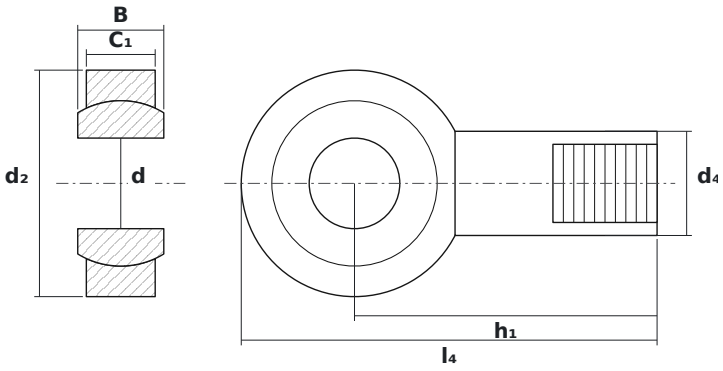

WYMIARY

d	średnica wewnętrzna	**20 mm**
d2	średnica zewnętrzna główki	**50 mm**
B	szerokość kuli (pierścienia wewnętrznego)	**19 mm**

PARAMETRY

Producent	**ZEN**
Symbol producenta	**GF20 DO**
Elementy toczne	**łożysko ślizgowe (bez elementów tocznych)**
Masa	**0,354 kg**