Główka cięgła GF30 DO INA

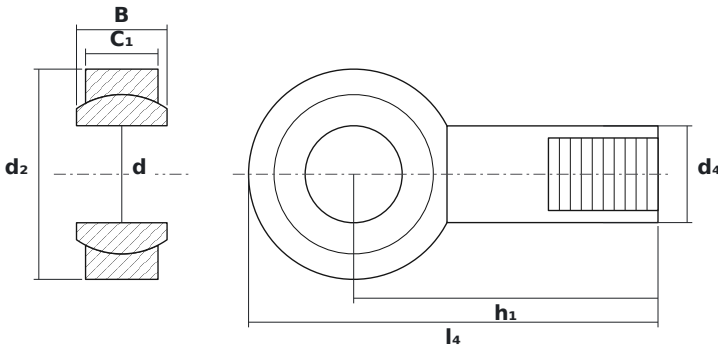

WYMIARY

d	średnica wewnętrzna	**30 mm**
d2	średnica zewnętrzna główki	**65 mm**
B	szerokość kuli (pierścienia wewnętrznego)	**28 mm**

PARAMETRY

Producent	**INA**
Symbol producenta	**GF30 DO**
Elementy toczne	**łożysko ślizgowe (bez elementów tocznych)**