Główka cięgła GF35-DO INA

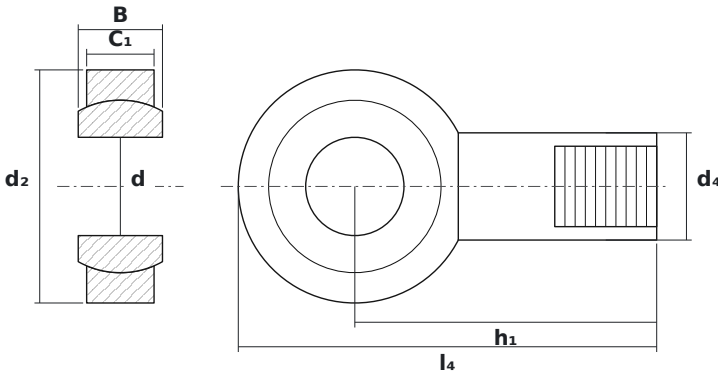

WYMIARY

d	średnica wewnętrzna	**35 mm**
d2	średnica zewnętrzna główki	**83 mm**
B	szerokość kuli (pierścienia wewnętrznego)	**30 mm**

PARAMETRY

Producent	**INA**
Symbol producenta	**GF35-DO**
Elementy toczne	**łożysko ślizgowe (bez elementów tocznych)**