Główka cięgła GF40 DO ZEN

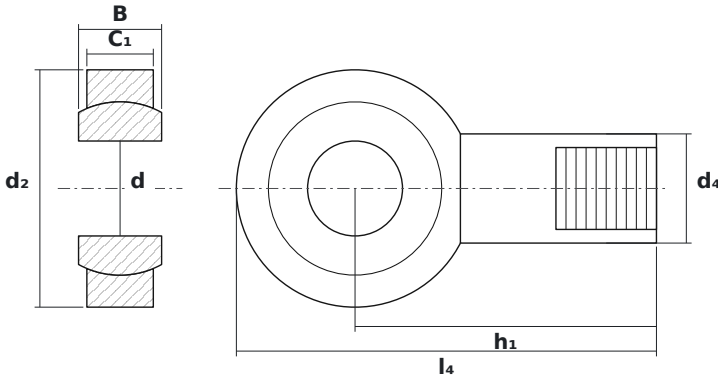

WYMIARY

d	średnica wewnętrzna	**40 mm**
d2	średnica zewnętrzna główki	**100 mm**
B	szerokość kuli (pierścienia wewnętrznego)	**35 mm**

PARAMETRY

Producent	**ZEN**
Symbol producenta	**GF40 DO**
Elementy toczne	**łożysko ślizgowe (bez elementów tocznych)**
Masa	**2,367 kg**