Główka cięgła GIHRK20 DO INA

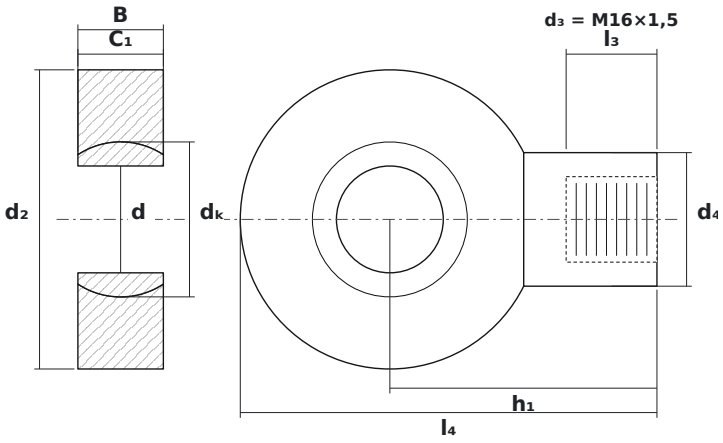

WYMIARY

d	średnica wewnętrzna	**20 mm**
d2	średnica zewnętrzna główki	**56 mm**
B	szerokość kuli (pierścienia wewnętrznego)	**16 mm**
C1	grubość główki (pierścienia zewnętrznego)	**19 mm**
dK	średnica kuli	**29 mm**
h1	od środka kuli do końca trzpienia	**50 mm**
l4	długość całkowita	**78 mm**
d4	średnica trzpienia	**25 mm**
l3	długość gwintu	**17 mm**

PARAMETRY

Producent	**INA**
Symbol producenta	**GIHRK20 DO**
B – szerokość pierścienia wewnętrznego	**16 mm**
C – szerokość pierścienia zewnętrznego	**19 mm**
Gwint d₃	**M16×1,5**
Elementy toczne	**łożysko ślizgowe (bez elementów tocznych)**
Oznaczenie katalogowe	**GIHR20DO**
Nośność dynamiczna C	**30 kN**
Nośność statyczna C0	**72 kN**