Główka cięgła GIHRK25 DO ZEN

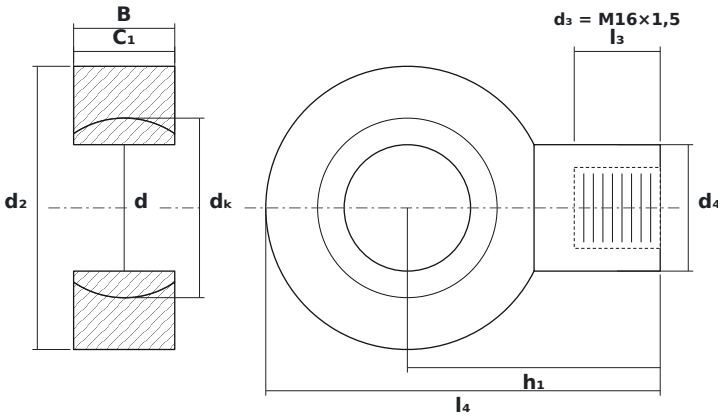

WYMIARY

d	średnica wewnętrzna	**25 mm**
d2	średnica zewnętrzna główki	**56 mm**
B	szerokość kuli (pierścienia wewnętrznego)	**20 mm**
C1	grubość główki (pierścienia zewnętrznego)	**23 mm**
dK	średnica kuli	**35,5 mm**
h1	od środka kuli do końca trzpienia	**50 mm**
l4	długość całkowita	**78 mm**
d4	średnica trzpienia	**25 mm**
l3	długość gwintu	**17 mm**

PARAMETRY

Producent	**ZEN**
Symbol producenta	**GIHRK25 DO**
B – szerokość pierścienia wewnętrznego	**20 mm**
C – szerokość pierścienia zewnętrznego	**23 mm**
Gwint d₃	**M16×1,5**
Elementy toczne	**łożysko ślizgowe (bez elementów tocznych)**
Oznaczenie katalogowe	**GIHR25DO**
Nośność dynamiczna C	**48 kN**
Nośność statyczna C0	**72 kN**
Masa	**0,478 kg**