Główka cięgła GIHRK30 UK2RS ZEN

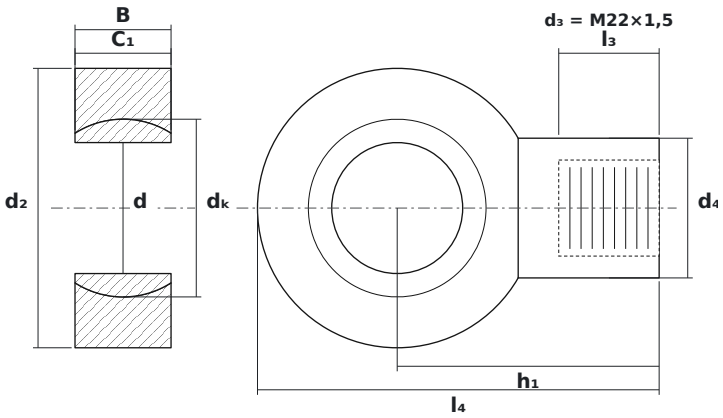

WYMIARY

d	średnica wewnętrzna	**30 mm**
d2	średnica zewnętrzna główki	**64 mm**
B	szerokość kuli (pierścienia wewnętrznego)	**22 mm**
C1	grubość główki (pierścienia zewnętrznego)	**28 mm**
dK	średnica kuli	**40,7 mm**
h1	od środka kuli do końca trzpienia	**60 mm**
l4	długość całkowita	**92 mm**
d4	średnica trzpienia	**32 mm**
l3	długość gwintu	**23 mm**

PARAMETRY

Producent	**ZEN**
Symbol producenta	**GIHRK30 UK2RS**
B – szerokość pierścienia wewnętrznego	**22 mm**
C – szerokość pierścienia zewnętrznego	**28 mm**
Gwint d₃	**M22×1,5**
Elementy toczne	**łożysko ślizgowe (bez elementów tocznych)**
Oznaczenie katalogowe	**GIHR30DO**
Nośność dynamiczna C	**62 kN**
Nośność statyczna C0	**106 kN**
Masa	**0,74 kg**