Główka cięgła GIHRK35 DO INA

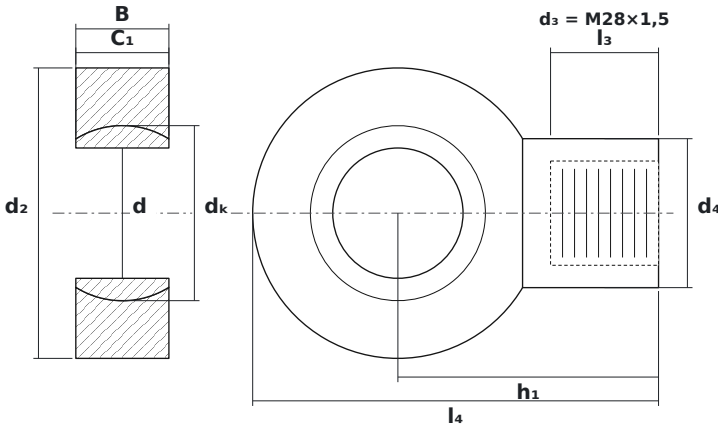

WYMIARY

d	średnica wewnętrzna	**35 mm**
d2	średnica zewnętrzna główki	**78 mm**
B	szerokość kuli (pierścienia wewnętrznego)	**25 mm**
C1	grubość główki (pierścienia zewnętrznego)	**30 mm**
dK	średnica kuli	**47 mm**
h1	od środka kuli do końca trzpienia	**70 mm**
l4	długość całkowita	**109 mm**
d4	średnica trzpienia	**40 mm**
l3	długość gwintu	**29 mm**

PARAMETRY

Producent	**INA**
Symbol producenta	**GIHRK35 DO**
B – szerokość pierścienia wewnętrznego	**25 mm**
C – szerokość pierścienia zewnętrznego	**30 mm**
Gwint d₃	**M28×1,5**
Elementy toczne	**łożysko ślizgowe (bez elementów tocznych)**
Oznaczenie katalogowe	**GIHR35DO**
Nośność dynamiczna C	**80 kN**
Nośność statyczna C0	**153 kN**