Główka cięgła GIHRK40 DO INA

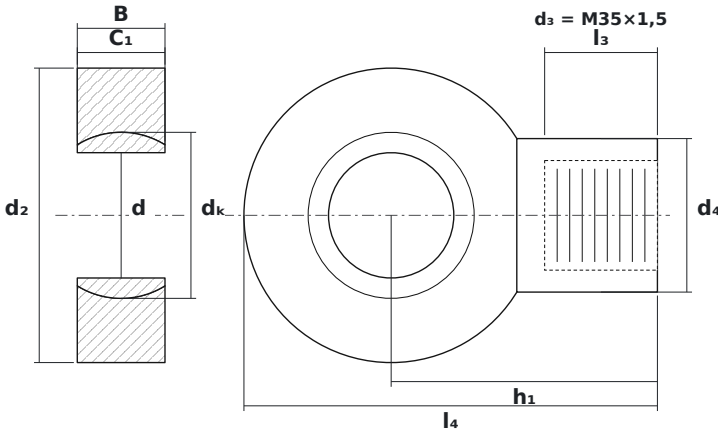

WYMIARY

d	średnica wewnętrzna	**40 mm**
d2	średnica zewnętrzna główki	**94 mm**
B	szerokość kuli (pierścienia wewnętrznego)	**28 mm**
C1	grubość główki (pierścienia zewnętrznego)	**35 mm**
dK	średnica kuli	**53 mm**
h1	od środka kuli do końca trzpienia	**85 mm**
l4	długość całkowita	**132 mm**
d4	średnica trzpienia	**49 mm**
l3	długość gwintu	**36 mm**

PARAMETRY

Producent	**INA**
Symbol producenta	**GIHRK40 DO**
B – szerokość pierścienia wewnętrznego	**28 mm**
C – szerokość pierścienia zewnętrznego	**35 mm**
Gwint d_3	**M35×1,5**
Elementy toczne	**łożysko ślizgowe (bez elementów tocznych)**
Oznaczenie katalogowe	**GIHR40DO**
Nośność dynamiczna C	**100 kN**
Nośność statyczna C0	**250 kN**