Główka cięgła GIHRK60-DO ZEN

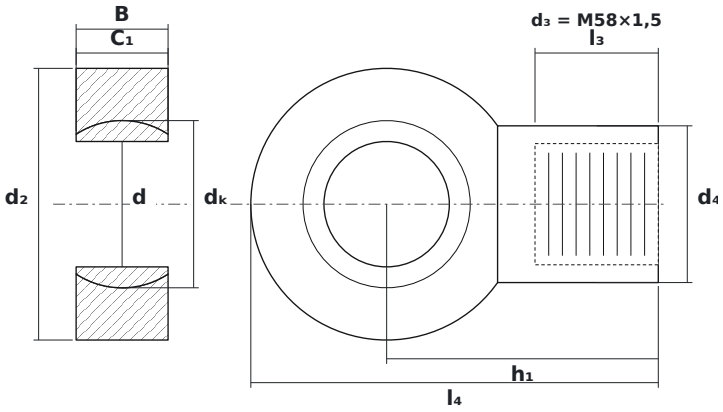

WYMIARY

d	średnica wewnętrzna	**60 mm**
d2	średnica zewnętrzna główki	**130 mm**
B	szerokość kuli (pierścienia wewnętrznego)	**44 mm**
C1	grubość główki (pierścienia zewnętrznego)	**50 mm**
dK	średnica kuli	**80 mm**
h1	od środka kuli do końca trzpienia	**130 mm**
l4	długość całkowita	**200 mm**
d4	średnica trzpienia	**75 mm**
l3	długość gwintu	**59 mm**

PARAMETRY

Producent	**ZEN**
Symbol producenta	**GIHRK60-DO**
B – szerokość pierścienia wewnętrznego	**44 mm**
C – szerokość pierścienia zewnętrznego	**50 mm**
Gwint d_3	**M58×1,5**
Elementy toczne	**łożysko ślizgowe (bez elementów tocznych)**
Oznaczenie katalogowe	**GIHR60DO**
Nośność dynamiczna C	**245 kN**
Nośność statyczna C0	**400 kN**