Główka cięgła GIHRK70 DO ZEN

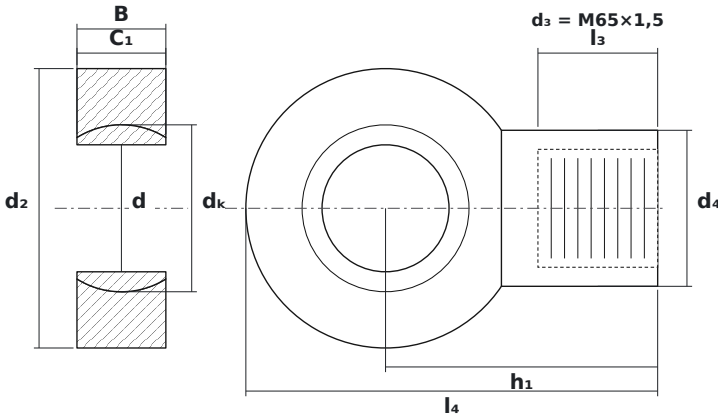

WYMIARY

d	średnica wewnętrzna	**70 mm**
d2	średnica zewnętrzna główki	**154 mm**
B	szerokość kuli (pierścienia wewnętrznego)	**49 mm**
C1	grubość główki (pierścienia zewnętrznego)	**55 mm**
dK	średnica kuli	**92 mm**
h1	od środka kuli do końca trzpienia	**150 mm**
l4	długość całkowita	**232 mm**
d4	średnica trzpienia	**86 mm**
l3	długość gwintu	**66 mm**

PARAMETRY

Producent	**ZEN**
Symbol producenta	**GIHRK70 DO**
B – szerokość pierścienia wewnętrznego	**49 mm**
C – szerokość pierścienia zewnętrznego	**55 mm**
Gwint d_3	**M65×1,5**
Elementy toczne	**łożysko ślizgowe (bez elementów tocznych)**
Oznaczenie katalogowe	**GIHR70DO**
Nośność dynamiczna C	**315 kN**
Nośność statyczna C0	**540 kN**