Główka cięgła GIHRK90 DO ZEN

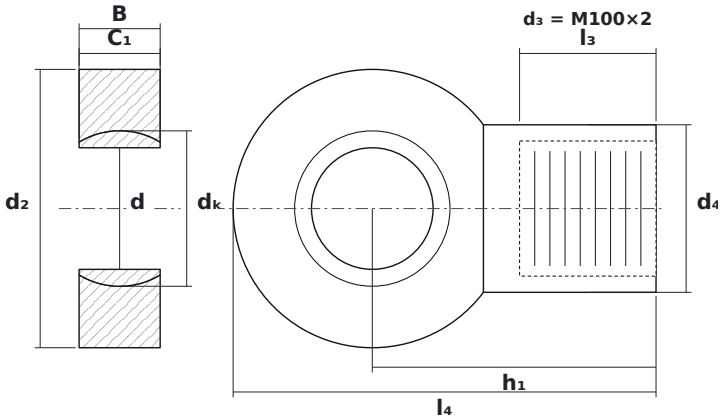

WYMIARY

d	średnica wewnętrzna	**90 mm**
d2	średnica zewnętrzna główki	**206 mm**
B	szerokość kuli (pierścienia wewnętrznego)	**60 mm**
C1	grubość główki (pierścienia zewnętrznego)	**65 mm**
dK	średnica kuli	**115 mm**
h1	od środka kuli do końca trzpienia	**210 mm**
l4	długość całkowita	**323 mm**
d4	średnica trzpienia	**124 mm**
l3	długość gwintu	**101 mm**

PARAMETRY

Producent	**ZEN**
Symbol producenta	**GIHRK90 DO**
B – szerokość pierścienia wewnętrznego	**60 mm**
C – szerokość pierścienia zewnętrznego	**65 mm**
Gwint d₃	**M100×2**
Elementy toczne	**łożysko ślizgowe (bez elementów tocznych)**
Oznaczenie katalogowe	**GIHR90DO**
Nośność dynamiczna C	**490 kN**
Nośność statyczna C0	**980 kN**
Masa	**22,392 kg**