Główka cięgła GK25 DO INA

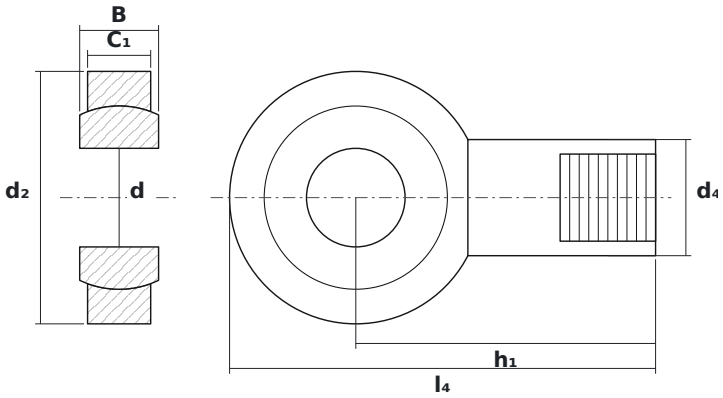

WYMIARY

d	średnica wewnętrzna	**25 mm**
d2	średnica zewnętrzna główki	**64 mm**
B	szerokość kuli (pierścienia wewnętrznego)	**20 mm**

PARAMETRY

Producent	**INA**
Symbol producenta	**GK25 DO**
Elementy toczne	**łożysko ślizgowe (bez elementów tocznych)**