Główka cięgła GK40 DO ZEN

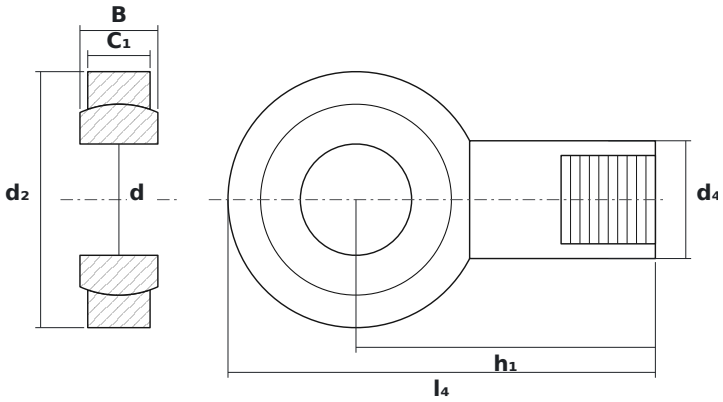

WYMIARY

d	średnica wewnętrzna	**40 mm**
d2	średnica zewnętrzna główki	**92 mm**
B	szerokość kuli (pierścienia wewnętrznego)	**28 mm**

PARAMETRY

Producent	**ZEN**
Symbol producenta	**GK40 DO**
Elementy toczne	**łożysko ślizgowe (bez elementów tocznych)**