Główka cięgła GK60 DO INA

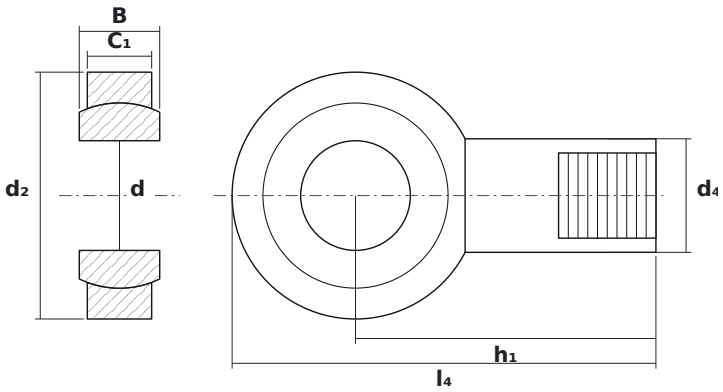

WYMIARY

d	średnica wewnętrzna	**60 mm**
d2	średnica zewnętrzna główki	**135 mm**
B	szerokość kuli (pierścienia wewnętrznego)	**44 mm**

PARAMETRY

Producent	**INA**
Symbol producenta	**GK60 DO**
Elementy toczne	**łożysko ślizgowe (bez elementów tocznych)**