Główka cięgła SAA40 ES2RS SKF

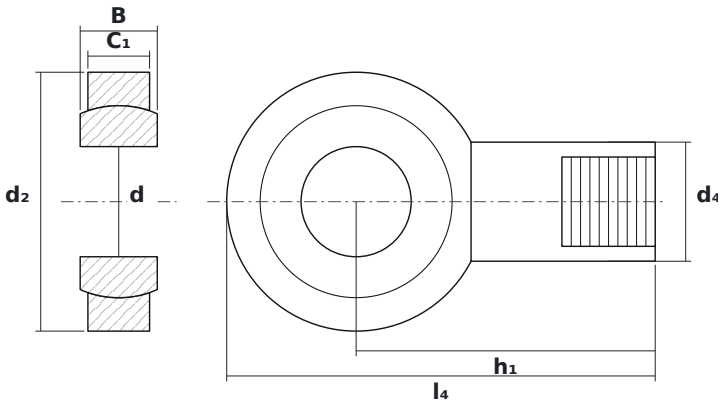

WYMIARY

d	średnica wewnętrzna	**40 mm**
d2	średnica zewnętrzna główki	**94 mm**
B	szerokość kuli (pierścienia wewnętrznego)	**28 mm**

PARAMETRY

Producent	**SKF**
Symbol producenta	**SAA40 ES2RS**
Elementy toczne	**łożysko ślizgowe (bez elementów tocznych)**