Główka cięgła SC25 ES SKF

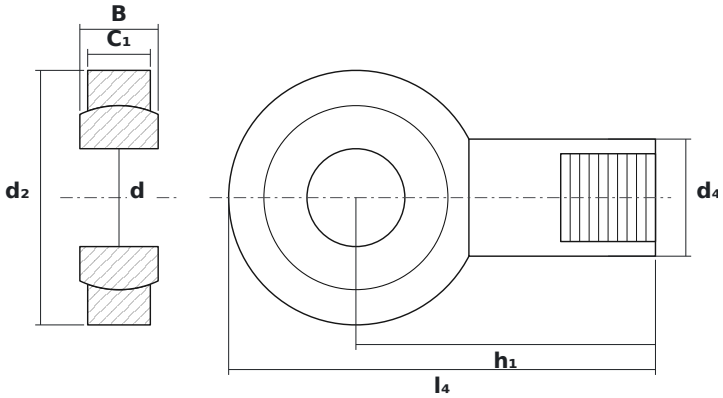

WYMIARY

d	średnica wewnętrzna	**25 mm**
d2	średnica zewnętrzna główki	**65 mm**
B	szerokość kuli (pierścienia wewnętrznego)	**20 mm**

PARAMETRY

Producent	**SKF**
Symbol producenta	**SC25 ES**
Elementy toczne	**łożysko ślizgowe (bez elementów tocznych)**
Masa	**0,43 kg**