Główka cięgła SC40 ES SKF

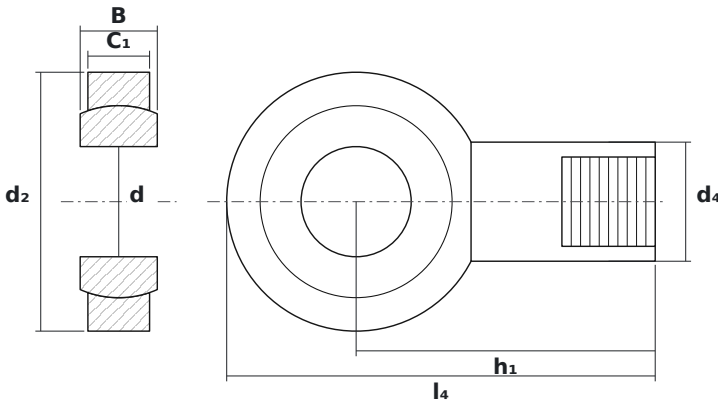

WYMIARY

d	średnica wewnętrzna	**40 mm**
d2	średnica zewnętrzna główki	**94 mm**
B	szerokość kuli (pierścienia wewnętrznego)	**28 mm**

PARAMETRY

Producent	**SKF**
Symbol producenta	**SC40 ES**
Elementy toczne	**łożysko ślizgowe (bez elementów tocznych)**