Łożysko baryłkowe 20207 K.TC3 FAG

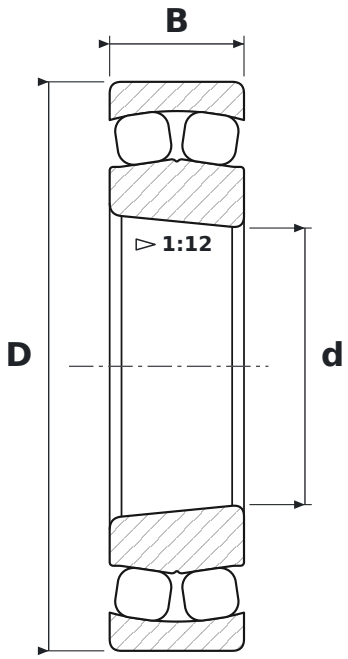

WYMIARY

d	średnica wewnętrzna	**35 mm**
D	średnica zewnętrzna	**72 mm**
B	szerokość	**17 mm**

PARAMETRY

Producent	**FAG**
Symbol producenta	**20207 K.TC3**
Elementy toczne	**łożysko baryłkowe jednorzędowe**
K	**otwór stożkowy, zbieżność 1:12**
C3	**luz promieniowy zwiększony**
Uszczelnienie	**otwarte – bez uszczelnień**
Masa	**0,335 kg**