# Łożysko baryłkowe 20209 K.TC3 FAG

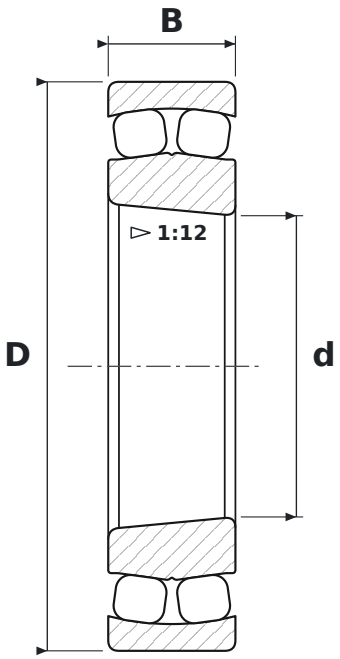


## WYMIARY

| | | |
|---|---|---|
| **d** | średnica wewnętrzna | **45 mm** |
| **D** | średnica zewnętrzna | **85 mm** |
| **B** | szerokość | **19 mm** |

## PARAMETRY

| | |
|---|---|
| Producent | **FAG** |
| Symbol producenta | **20209 K.TC3** |
| Elementy toczne | **łożysko baryłkowe jednorzędowe** |
| K | **otwór stożkowy, zbieżność 1:12** |
| C3 | **luz promieniowy zwiększony** |
| Uszczelnienie | **otwarte – bez uszczelnień** |
| Masa | **0,442 kg** |