Łożysko baryłkowe 20213-TVP-C3 FAG

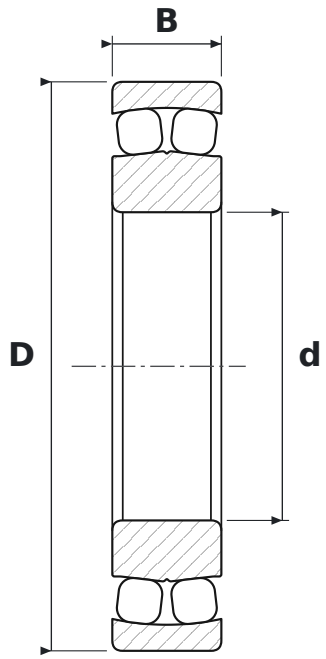

WYMIARY

d	średnica wewnętrzna	**65 mm**
D	średnica zewnętrzna	**120 mm**
B	szerokość	**23 mm**

CO ZNACZY OZNACZENIE 20213-TVP-C3

TVP	koszyk poliamidowy okienkowy (FAG)
C3	luz promieniowy zwiększony

PARAMETRY

Producent	**FAG**
Symbol producenta	**20213-TVP-C3**
Elementy toczne	**łożysko baryłkowe jednorzędowe**