Łożysko baryłkowe 20219-MB FAG

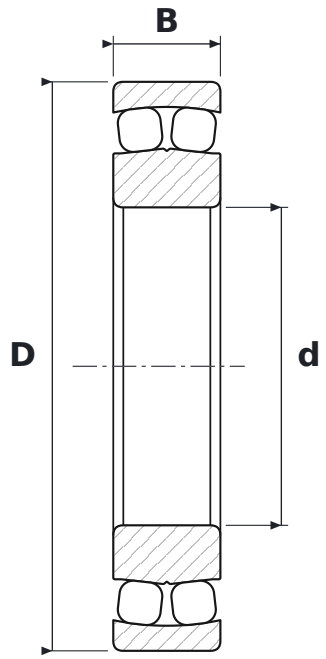

WYMIARY

d	średnica wewnętrzna	**95 mm**
D	średnica zewnętrzna	**170 mm**
B	szerokość	**32 mm**

PARAMETRY

Producent	**FAG**
Symbol producenta	**20219-MB**
Elementy toczne	**łożysko baryłkowe jednorzędowe**
MB	**koszyk mosiężny masywny, prowadzony na pierścieniu wewnętrznym**
Uszczelnienie	**otwarte – bez uszczelnień**
Luz promieniowy	**CN – normalny**
Masa	**3,18 kg**