Łożysko baryłkowe 20222-K-MB-C3 FAG

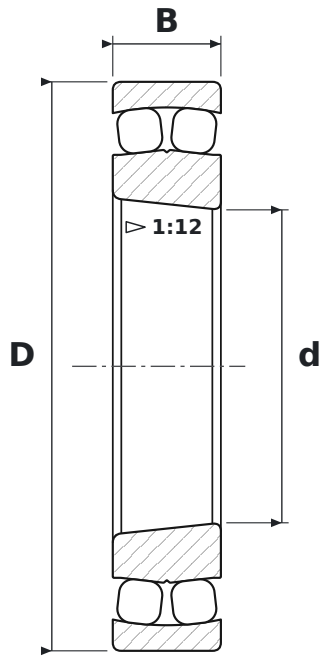

WYMIARY

d	średnica wewnętrzna	**110 mm**
D	średnica zewnętrzna	**200 mm**
B	szerokość	**38 mm**

CO ZNACZY OZNACZENIE 20222-K-MB-C3

K	otwór stożkowy, zbieżność 1:12
MB	koszyk mosiężny masywny, prowadzony na pierścieniu wewnętrznym
C3	luz promieniowy zwiększony

PARAMETRY

Producent	**FAG**
Symbol producenta	**20222-K-MB-C3**
Elementy toczne	**łożysko baryłkowe jednorzędowe**
Masa	**5,34 kg**