Łożysko baryłkowe 20317-MB FAG

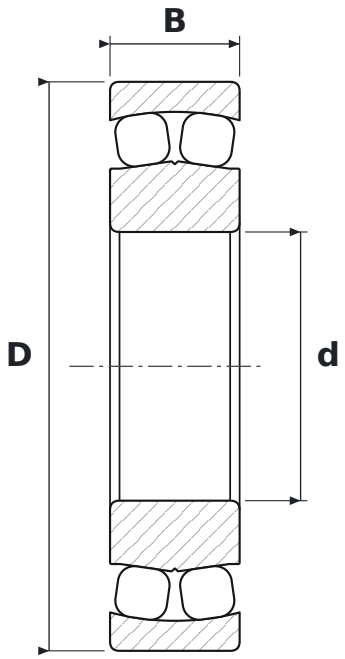

WYMIARY

d	średnica wewnętrzna	**85 mm**
D	średnica zewnętrzna	**180 mm**
B	szerokość	**41 mm**

PARAMETRY

Producent	**FAG**
Symbol producenta	**20317-MB**
Elementy toczne	**łożysko baryłkowe jednorzędowe**
MB	**koszyk mosiężny masywny, prowadzony na pierścieniu wewnętrznym**
Uszczelnienie	**otwarte – bez uszczelnień**
Luz promieniowy	**CN – normalny**
Masa	**5,24 kg**