Łożysko baryłkowe 21317 D1 NTN

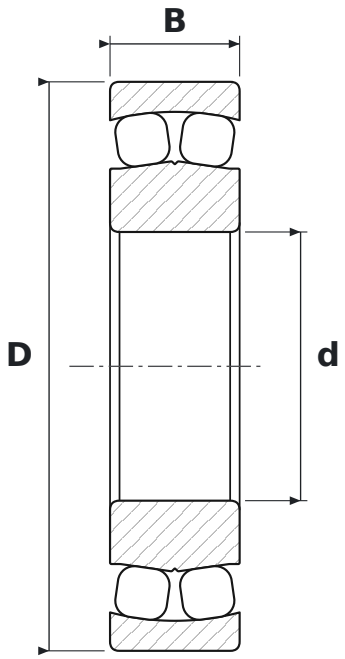

WYMIARY

d	średnica wewnętrzna	**85 mm**
D	średnica zewnętrzna	**180 mm**
B	szerokość	**41 mm**

PARAMETRY

Producent	**NTN**
Symbol producenta	**21317 D1**
Elementy toczne	**łożysko baryłkowe dwurzędowe**
Uszczelnienie	**otwarte – bez uszczelnień**
Luz promieniowy	**CN – normalny**
Masa	**5,31 kg**