Łożysko baryłkowe 21317 D1C3 NTN

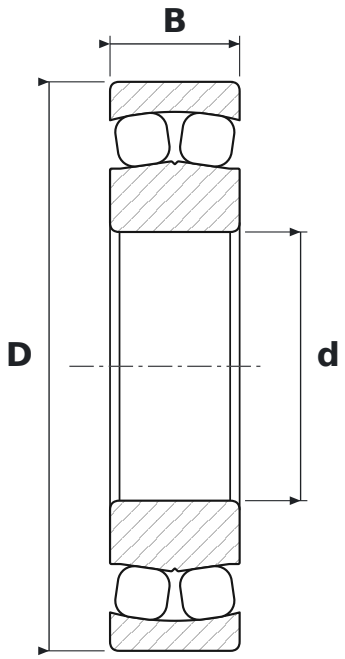

WYMIARY

d	średnica wewnętrzna	**85 mm**
D	średnica zewnętrzna	**180 mm**
B	szerokość	**41 mm**

CO ZNACZY OZNACZENIE 21317 D1C3

D1	rowek i otwory smarowe w pierścieniu zewnętrznym
C3	luz promieniowy zwiększony

PARAMETRY

Producent	**NTN**
Symbol producenta	**21317 D1C3**
Elementy toczne	**łożysko baryłkowe dwurzędowe**
Masa	**5,305 kg**