Łożysko baryłkowe 21317 EAE4 NSK

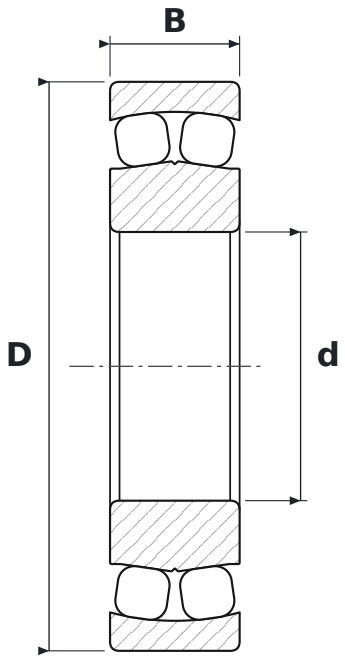

WYMIARY

d	średnica wewnętrzna	**85 mm**
D	średnica zewnętrzna	**180 mm**
B	szerokość	**41 mm**

CO ZNACZY OZNACZENIE 21317 EAE4

EA	koszyk stalowy tłoczony, wykonanie wzmocnione (NSK)
E4	rowek i otwory smarowe w pierścieniu zewnętrznym

PARAMETRY

Producent	**NSK**
Symbol producenta	**21317 EAE4**
Elementy toczne	**łożysko baryłkowe dwurzędowe**
Masa	**5,313 kg**