Łożysko baryłkowe 21317 EC3 SKF

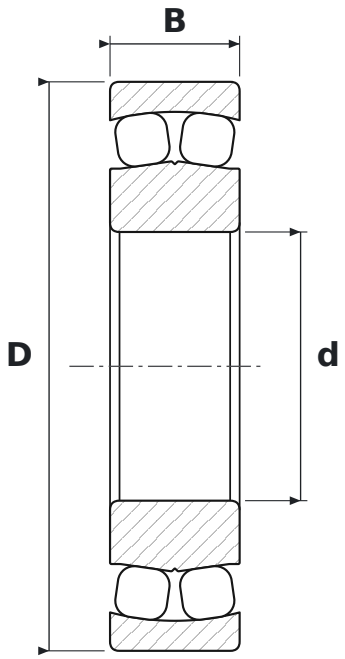

WYMIARY

d	średnica wewnętrzna	**85 mm**
D	średnica zewnętrzna	**180 mm**
B	szerokość	**41 mm**

CO ZNACZY OZNACZENIE 21317 EC3

E	konstrukcja o zwiększonej nośności; w seriach 213, 222, 223: pierścień wewnętrzny bez obrzeży, dwa koszyki stalowe tłoczone, rowek i trzy otwory smarowe w pierścieniu zewnętrznym
C3	luz promieniowy zwiększony

PARAMETRY

Producent	**SKF**
Symbol producenta	**21317 EC3**
Elementy toczne	**łożysko baryłkowe dwurzędowe**
Masa	**5,313 kg**