Łożysko baryłkowe 21317-E1-XL-K-TVPB FAG

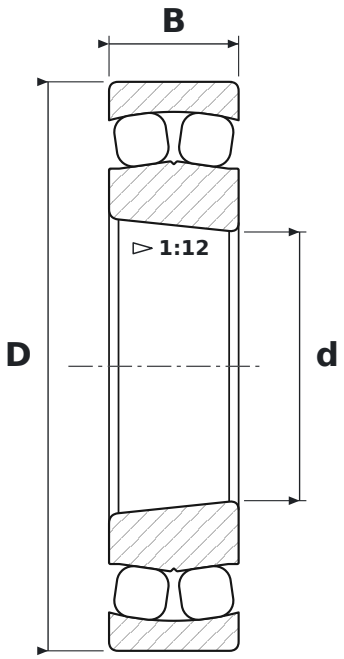

WYMIARY

d	średnica wewnętrzna	**85 mm**
D	średnica zewnętrzna	**180 mm**
B	szerokość	**41 mm**

CO ZNACZY OZNACZENIE 21317-E1-XL-K-TVPB

E1	wykonanie wzmocnione E1 (FAG)
XL	jakość X-life – mniejsza chropowatość i większa dokładność geometryczna bieżni, wyższa nośność i trwałość
K	otwór stożkowy, zbieżność 1:12
TVPB	koszyk poliamidowy okienkowy, prowadzony na kulkach (FAG)

PARAMETRY

Producent	**FAG**
Symbol producenta	**21317-E1-XL-K-TVPB**
Elementy toczne	**łożysko baryłkowe dwurzędowe**
Masa	**4,93 kg**