Łożysko baryłkowe 21319 D1C3 NTN

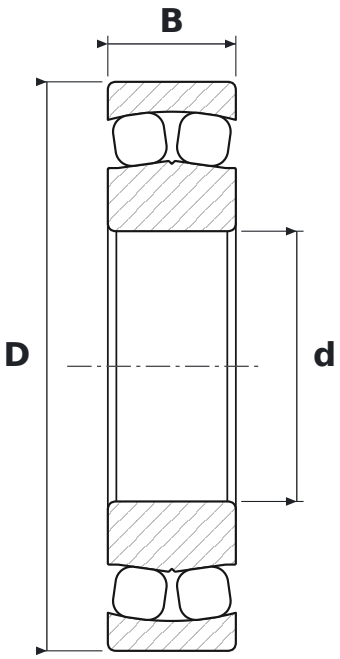

WYMIARY

d	średnica wewnętrzna	**95 mm**
D	średnica zewnętrzna	**200 mm**
B	szerokość	**45 mm**

CO ZNACZY OZNACZENIE 21319 D1C3

D1	rowek i otwory smarowe w pierścieniu zewnętrznym
C3	luz promieniowy zwiększony

PARAMETRY

Producent	**NTN**
Symbol producenta	**21319 D1C3**
Elementy toczne	**łożysko baryłkowe dwurzędowe**
Masa	**1,05 kg**