Spherical roller bearing 21319 E SKF

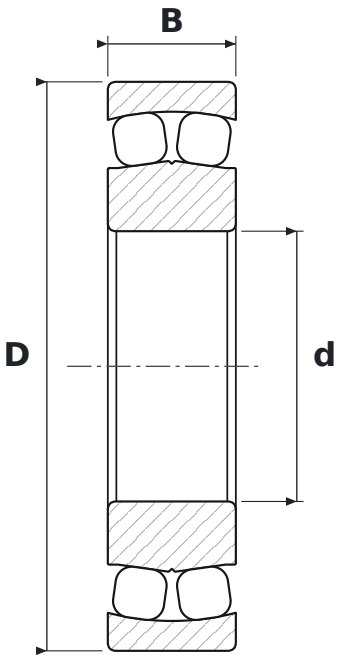

DIMENSIONS

d	bore diameter	**95 mm**
D	outside diameter	**200 mm**
B	width	**45 mm**

SPECIFICATIONS

Manufacturer	**SKF**
Manufacturer designation	**21319 E**
Rolling elements	**double-row spherical roller bearing**
E	**konstrukcja o zwiększonej nośności; w seriach 213, 222, 223: pierścień wewnętrzny bez obrzeży, dwa koszyki stalowe tłoczone, rowek i trzy otwory smarowe w pierścieniu zewnętrznym**
Seal	**open – no seals**
Radial internal clearance	**CN – normal**
Mass	**7.178 kg**