Łożysko baryłkowe 22207-E1-XL-C3 FAG

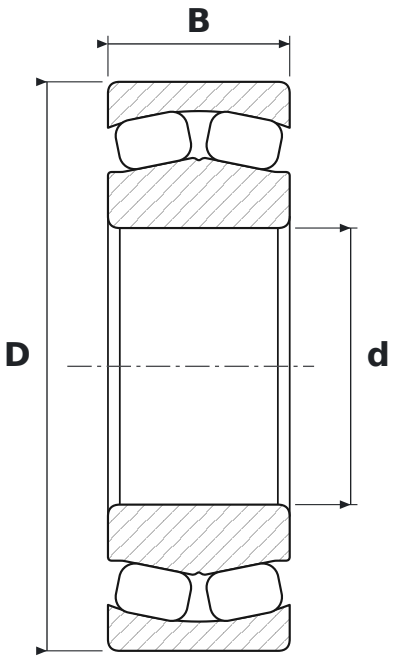

WYMIARY

d	średnica wewnętrzna	**35 mm**
D	średnica zewnętrzna	**72 mm**
B	szerokość	**23 mm**

CO ZNACZY OZNACZENIE 22207-E1-XL-C3

E1	wykonanie wzmocnione E1 (FAG)
XL	jakość X-life – mniejsza chropowatość i większa dokładność geometryczna bieżni, wyższa nośność i trwałość
C3	luz promieniowy zwiększony

PARAMETRY

Producent	**FAG**
Symbol producenta	**22207-E1-XL-C3**
Elementy toczne	**łożysko baryłkowe dwurzędowe**
Masa	**0,434 kg**