Łożysko baryłkowe 22207-E1-K FAG

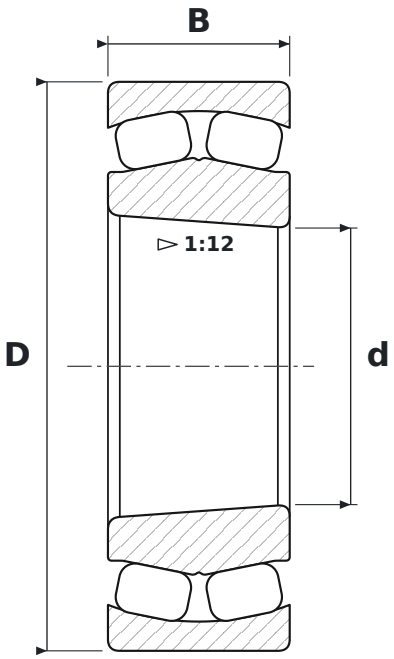

WYMIARY

d	średnica wewnętrzna	**35 mm**
D	średnica zewnętrzna	**72 mm**
B	szerokość	**23 mm**

CO ZNACZY OZNACZENIE 22207-E1-K

E1	wykonanie wzmocnione E1 (FAG)
K	otwór stożkowy, zbieżność 1:12

PARAMETRY

Producent	**FAG**
Symbol producenta	**22207-E1-K**
Elementy toczne	**łożysko baryłkowe dwurzędowe**