Łożysko baryłkowe 22207 RZW33 KOYO

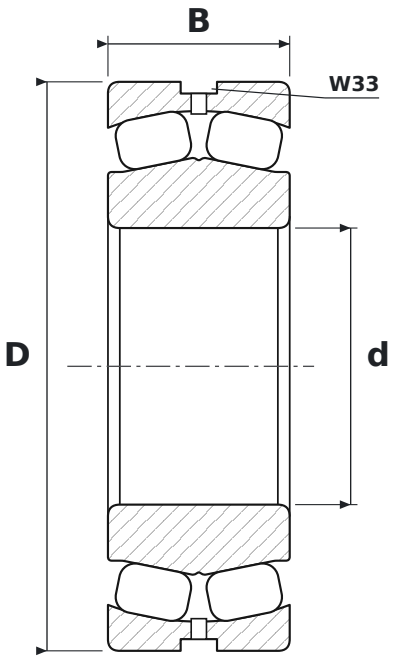

WYMIARY

d	średnica wewnętrzna	**35 mm**
D	średnica zewnętrzna	**72 mm**
B	szerokość	**23 mm**

CO ZNACZY OZNACZENIE 22207 RZW33

RZ	baryłki symetryczne, koszyk tłoczony
W33	rowek i otwory smarowe w pierścieniu zewnętrznym

PARAMETRY

Producent	**KOYO**
Symbol producenta	**22207 RZW33**
Elementy toczne	**łożysko baryłkowe dwurzędowe**