Spherical roller bearing 22210 EXQW33K NACHI

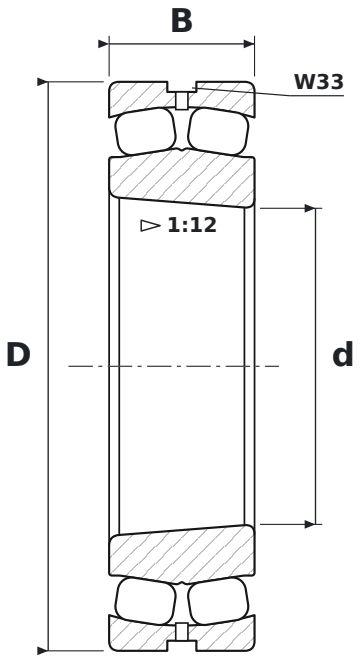

DIMENSIONS

d	bore diameter	**50 mm**
D	outside diameter	**90 mm**
B	width	**23 mm**

WHAT 22210 EXQW33K MEANS

EXQ	wykonanie o zwiększonej nośności (EX) i zwiększonej nośności osiowej oraz prędkości (Q): koszyk stalowy tłoczony, pływający pierścień prowadzący, stabilizacja cieplna do +200 °C
W33	rowek i otwory smarowe w pierścieniu zewnętrznym
K	tapered bore, taper 1:12

SPECIFICATIONS

Manufacturer	**NACHI**
Manufacturer designation	**22210 EXQW33K**
Rolling elements	**double-row spherical roller bearing**
Mass	**0.62 kg**