Łożysko baryłkowe 22210 KEJW33 TIMKEN

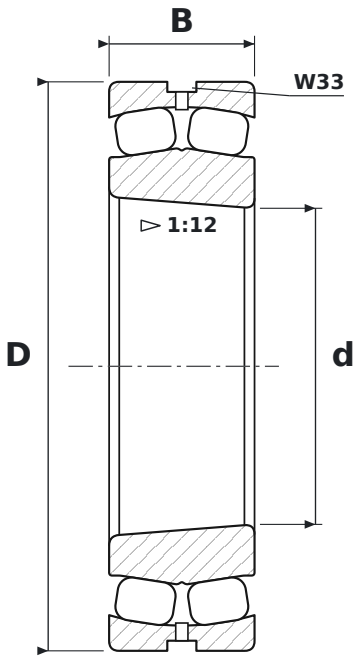

WYMIARY

d	średnica wewnętrzna	**50 mm**
D	średnica zewnętrzna	**90 mm**
B	szerokość	**23 mm**

CO ZNACZY OZNACZENIE 22210 KEJW33

K	otwór stożkowy, zbieżność 1:12
EJ	koszyk stalowy tłoczony (Timken)
W33	rowek i otwory smarowe w pierścieniu zewnętrznym

PARAMETRY

Producent	**TIMKEN**
Symbol producenta	**22210 KEJW33**
Elementy toczne	**łożysko baryłkowe dwurzędowe**