Łożysko baryłkowe 22212 EAKE4 NSK

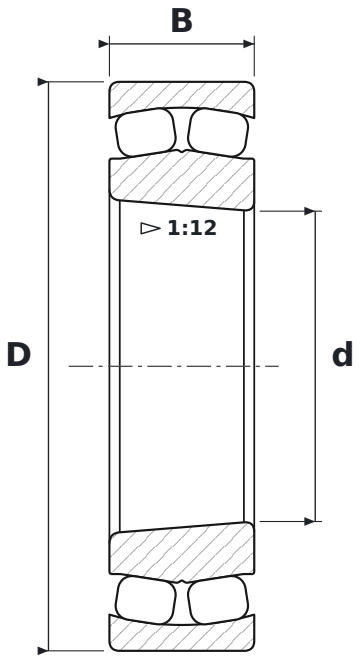

WYMIARY

d	średnica wewnętrzna	**60 mm**
D	średnica zewnętrzna	**110 mm**
B	szerokość	**28 mm**

CO ZNACZY OZNACZENIE 22212 EAKE4

EA	koszyk stalowy tłoczony, wykonanie wzmocnione (NSK)
K	otwór stożkowy, zbieżność 1:12
E4	rowek i otwory smarowe w pierścieniu zewnętrznym

PARAMETRY

Producent	**NSK**
Symbol producenta	**22212 EAKE4**
Elementy toczne	**łożysko baryłkowe dwurzędowe**