Łożysko baryłkowe 22212 EAW33 NTN

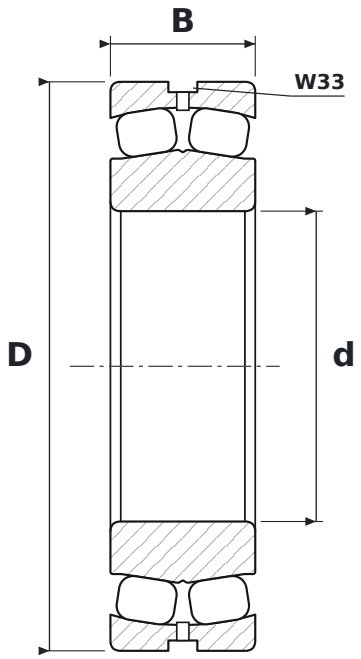

WYMIARY

d	średnica wewnętrzna	**60 mm**
D	średnica zewnętrzna	**110 mm**
B	szerokość	**28 mm**

CO ZNACZY OZNACZENIE 22212 EAW33

EA	koszyk stalowy tłoczony, wykonanie wzmocnione (NSK)
W33	rowek i otwory smarowe w pierścieniu zewnętrznym

PARAMETRY

Producent	**NTN**
Symbol producenta	**22212 EAW33**
Elementy toczne	**łożysko baryłkowe dwurzędowe**
Masa	**1,12 kg**