Łożysko baryłkowe 22212 EW33C3 NKE

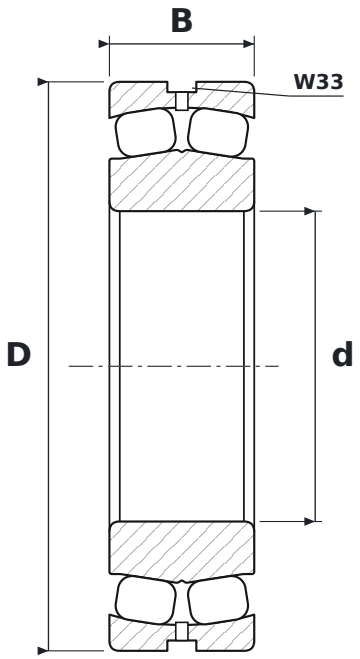

WYMIARY

d	średnica wewnętrzna	**60 mm**
D	średnica zewnętrzna	**110 mm**
B	szerokość	**28 mm**

CO ZNACZY OZNACZENIE 22212 EW33C3

E	wzmocniona konstrukcja wewnętrzna z większymi symetrycznymi baryłkami, koszyk stalowy tłoczony – większa nośność
W33	rowek i otwory smarowe w pierścieniu zewnętrznym
C3	luz promieniowy zwiększony

PARAMETRY

Producent	**NKE**
Symbol producenta	**22212 EW33C3**
Elementy toczne	**łożysko baryłkowe dwurzędowe**