Łożysko baryłkowe 22212 EXQW33C3 NACHI

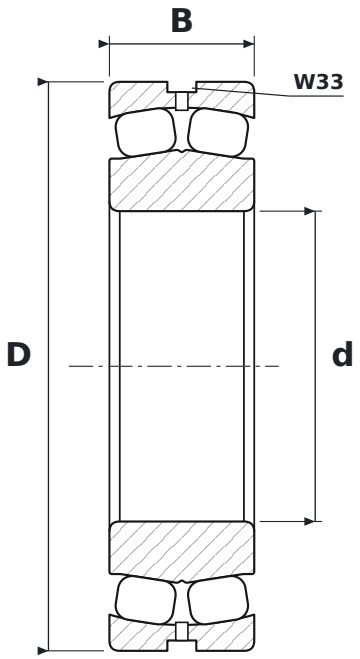

WYMIARY

d	średnica wewnętrzna	**60 mm**
D	średnica zewnętrzna	**110 mm**
B	szerokość	**28 mm**

CO ZNACZY OZNACZENIE 22212 EXQW33C3

EXQ	wykonanie o zwiększonej nośności (EX) i zwiększonej nośności osiowej oraz prędkości (Q): koszyk stalowy tłoczony, pływający pierścień prowadzący, stabilizacja cieplna do +200 °C
W33	rowek i otwory smarowe w pierścieniu zewnętrznym
C3	luz promieniowy zwiększony

PARAMETRY

Producent	**NACHI**
Symbol producenta	**22212 EXQW33C3**
Elementy toczne	**łożysko baryłkowe dwurzędowe**