Łożysko baryłkowe 22212 EK SKF

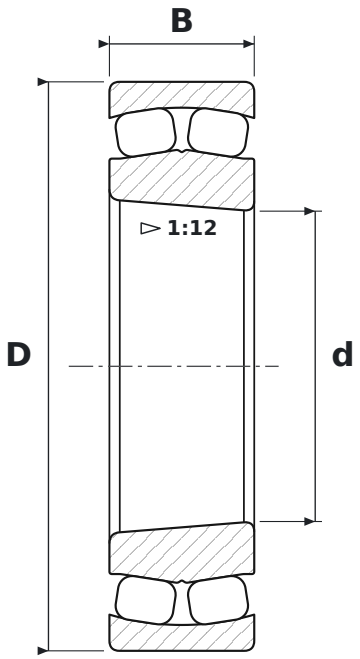

WYMIARY

d	średnica wewnętrzna	**60 mm**
D	średnica zewnętrzna	**110 mm**
B	szerokość	**28 mm**

CO ZNACZY OZNACZENIE 22212 EK

E	konstrukcja o zwiększonej nośności; w seriach 213, 222, 223: pierścień wewnętrzny bez obrzeży, dwa koszyki stalowe tłoczone, rowek i trzy otwory smarowe w pierścieniu zewnętrznym
K	otwór stożkowy, zbieżność 1:12

PARAMETRY

Producent	**SKF**
Symbol producenta	**22212 EK**
Elementy toczne	**łożysko baryłkowe dwurzędowe**
Masa	**1,105 kg**