Spherical roller bearing 22215 ECAMKE4C3 NSK

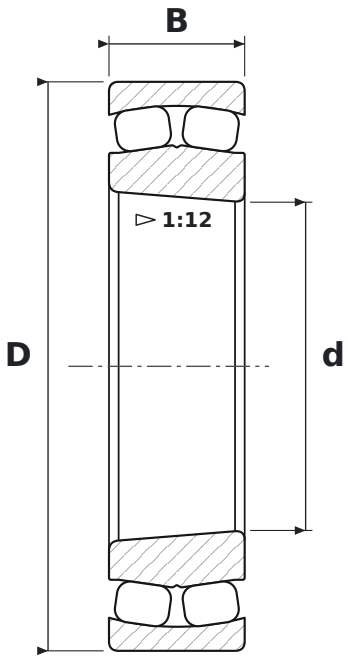

DIMENSIONS

d	bore diameter	**75 mm**
D	outside diameter	**130 mm**
B	width	**31 mm**

WHAT 22215 ECAMKE4C3 MEANS

E	reinforced design, higher load rating
CAM	wykonanie o zwiększonej nośności, pływający pierścień prowadzący, masywny koszyk mosiężny jednoczęściowy
K	tapered bore, taper 1:12
E4	rowek i otwory smarowe w pierścieniu zewnętrznym
C3	radial clearance greater than normal

SPECIFICATIONS

Manufacturer	**NSK**
Manufacturer designation	**22215 ECAMKE4C3**
Rolling elements	**double-row spherical roller bearing**