Spherical roller bearing 22215 EW33 NKE

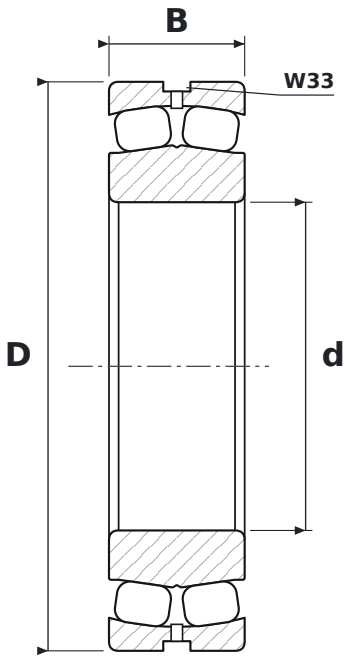

DIMENSIONS

d	bore diameter	**75 mm**
D	outside diameter	**130 mm**
B	width	**31 mm**

WHAT 22215 EW33 MEANS

E	wzmocniona konstrukcja wewnętrzna z większymi symetrycznymi baryłkami, koszyk stalowy tłoczony – większa nośność
W33	lubrication groove and holes in the outer ring

SPECIFICATIONS

Manufacturer	**NKE**
Manufacturer designation	**22215 EW33**
Rolling elements	**double-row spherical roller bearing**